DWG=SA495745-FRN7_5VG1S-4

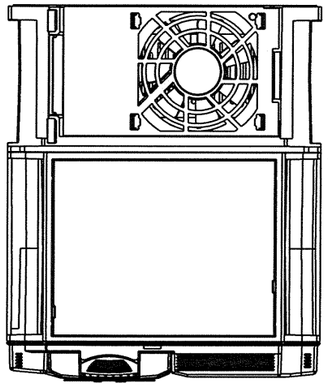

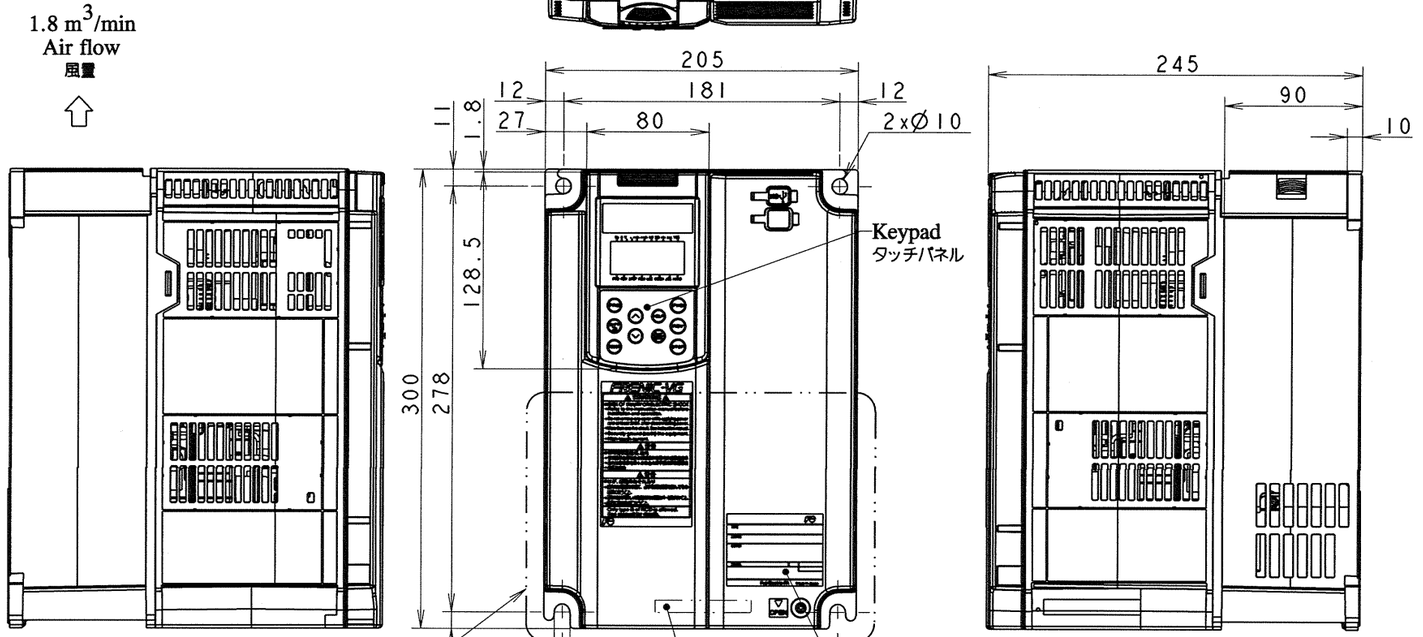

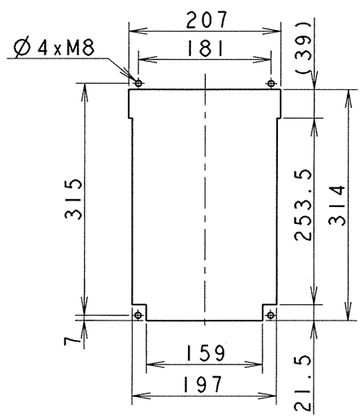

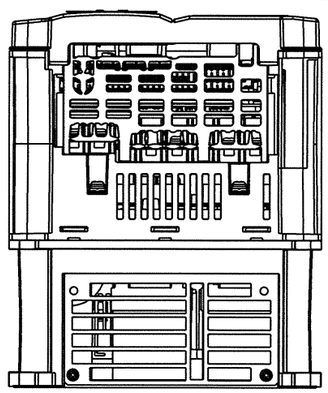

DIMENSIONS IN mm

Mounting direction and clearance
据付方向と周囲部品配置禁止領域

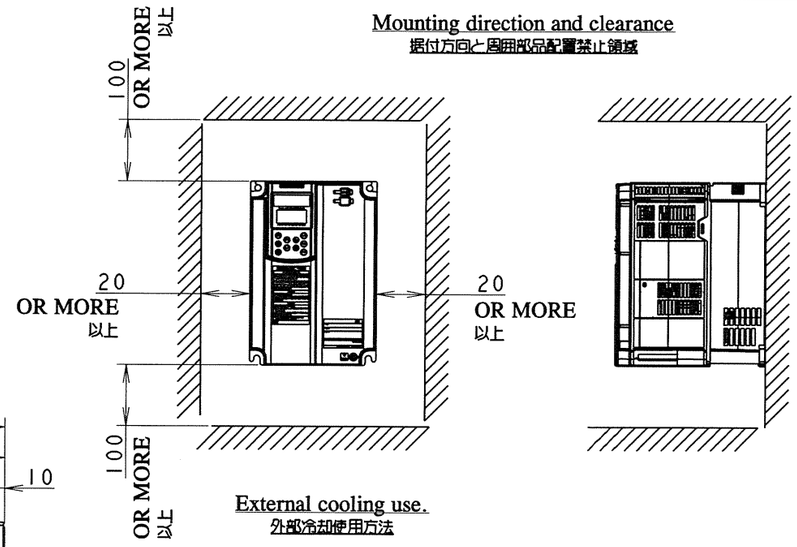

External cooling use.
外部冷却使用方法

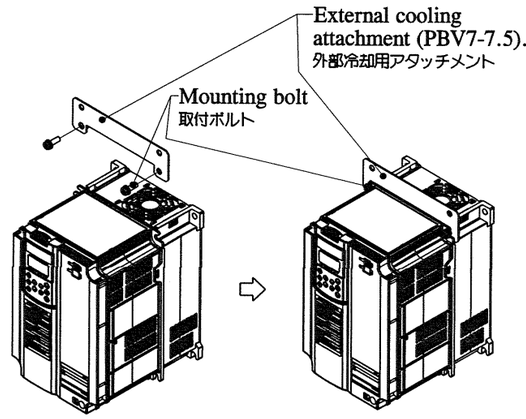

*Fix attachment with mounting bolt (M8).
取付ボルトを使用しアタッチメントを固定する。
M8 Tightening torque:3.5N・m
締付トルク

Table 1
表1

Destination/Manual 仕向先／取扱説明書	Code コード
	#
Japan/Japanese 日本／日本語	J

Note:(#) in Type line replaces any of destination codes listed in Table 1.
注）形式の#には表1の仕向先コードが入ります。

Specifications 仕様			High Duty
Type		形式	FRN7.5VG1S-4#
Applicable motor rating		標準適用電動機	7.5kW
Source (Input) Ratings 電源定格	Phases	相数	3PH
	Voltage / Frequency	定格電圧 / 周波数	380-480V 50Hz/60Hz
	Current	定格電流	23.2A
Enclosure color		外被塗装色	Munsel 6PB3/3 Semigloss
Degree of protection		保護構造	IP20 (IEC 60529)
Weight		質量	6kg

			High Duty
Output Ratings 出力定格	Phases	相数	3PH
	Voltage	定格電圧	380-480V
	Speed control Range	速度制御範囲	1:1500 ベクトル制御の場合 (Vector control)
	Capacity	定格容量	14kVA
	Current	定格電流	18.5A
	Overload Capacity	過負荷定格	150% 1min 200% 3sec

REVISIONS		DATE	NAME	APPROVED
	DRAWN	2010-11-29	MK/M.TAKANO	T.Momozu
	CHECKED	2010-11-29	T.Kiuchi	
	Fuji Electric Systems Co.,Ltd.		REF.	

TITLE: External Dimensions
外形図
FRN7.5VG1S-4#

DWG. CODE:

DWG.NO. SA495745(1/2)

DWG=SA495745-FRN7_5VGIS-4

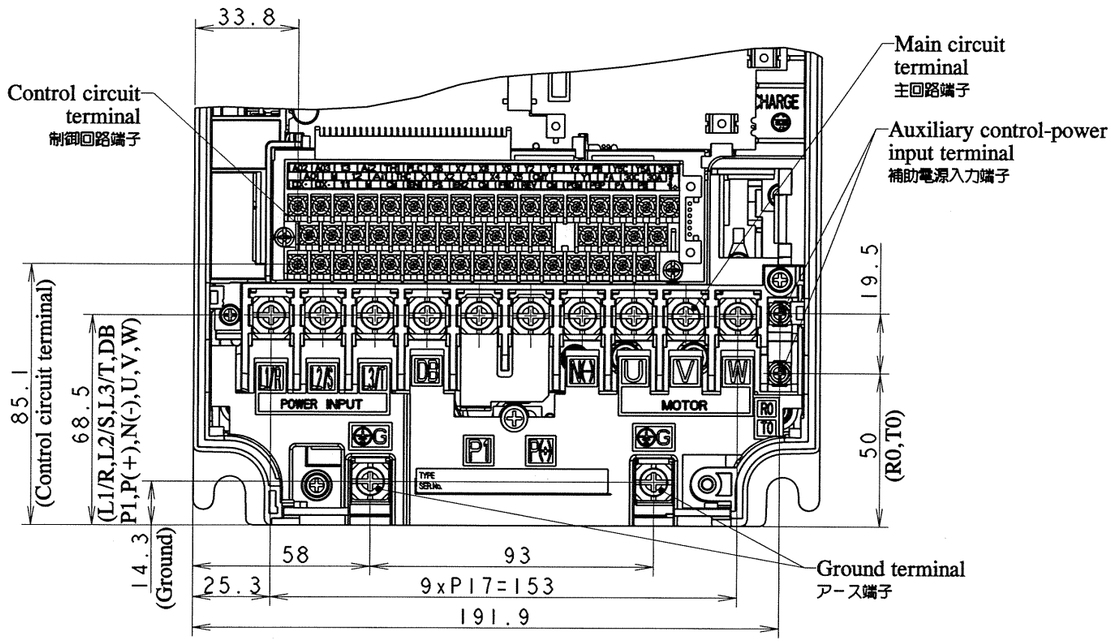

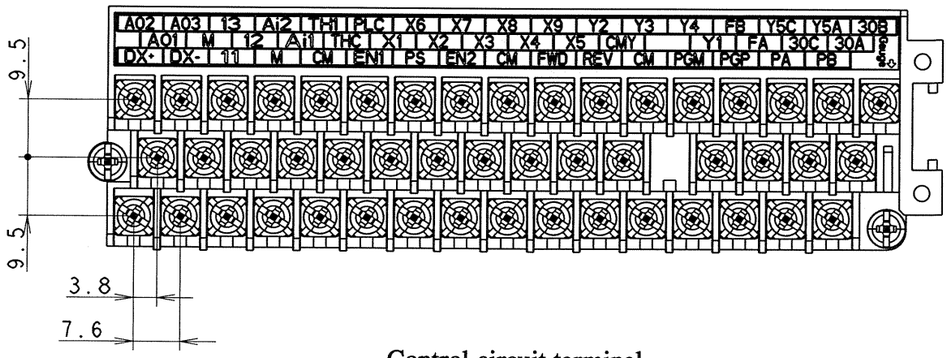

Control circuit terminal
制御回路端子詳細

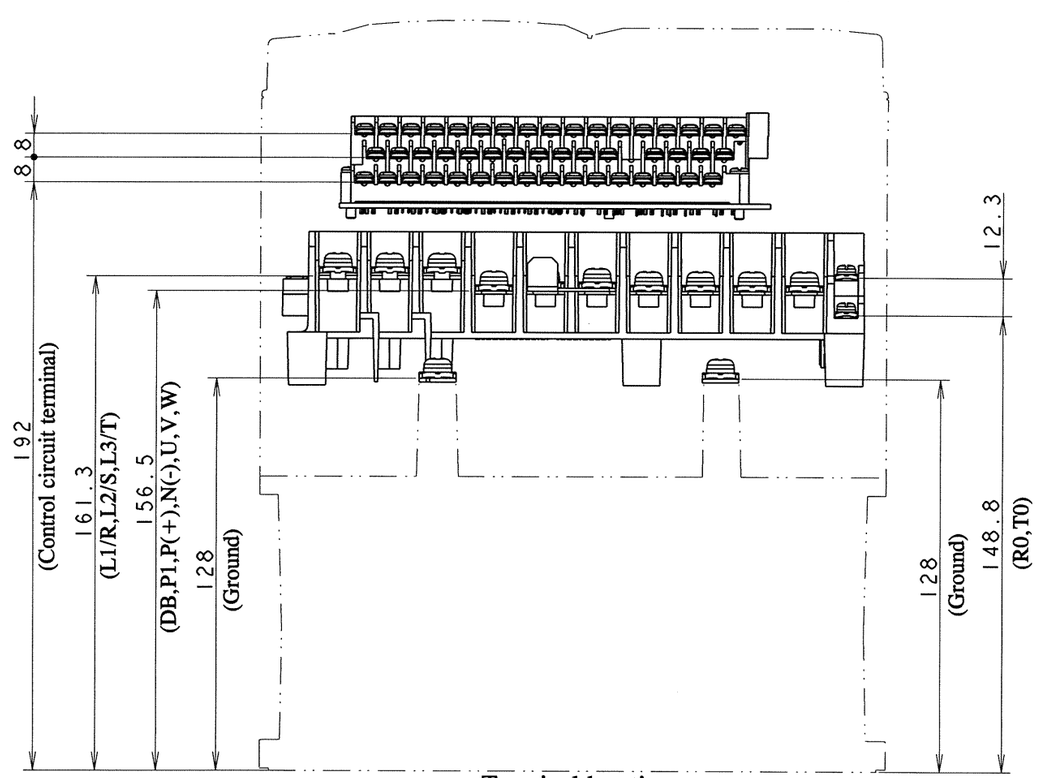

Terminal location
端子配置

Connection Detail 端子詳細				
Terminal No. 端子記号			Size ネジサイズ	Tightening torque 締付トルク
Source(Input)	電源入力	L1/R,L2/S,L3/T	M5	3.5N・m
Output	出力	U,V,W		
DC link reactor	DCリアクトル	P1,P(+)		
Braking unit DC power supply	制動ユニット 直流電源入力	P(+),DB,N(-)		
Ground	アース	G ⏚		
Auxiliary control powerinput	補助電源入力	R0,T0	M3.5	1.2N・m
Control circuit terminal	制御回路端子		M3	0.7N・m

DIMENSIONS IN mm

REVISIONS		DATE	NAME	APPROVED
	DRAWN	2010-11-29	MK/M.TAKANO	
	CHECKED	2010-11-29	T.Kinchi	
	Fuji Electric Systems Co.,Ltd.			REF.

TITLE: External Dimensions
外形図
FRN7.5VG1S-4#

DWG.CODE:

DWG.NO. SA495745(2/2)